DETALJ PRIKLJUČKA GLAVNOG NOSAČA NA TEMELJ

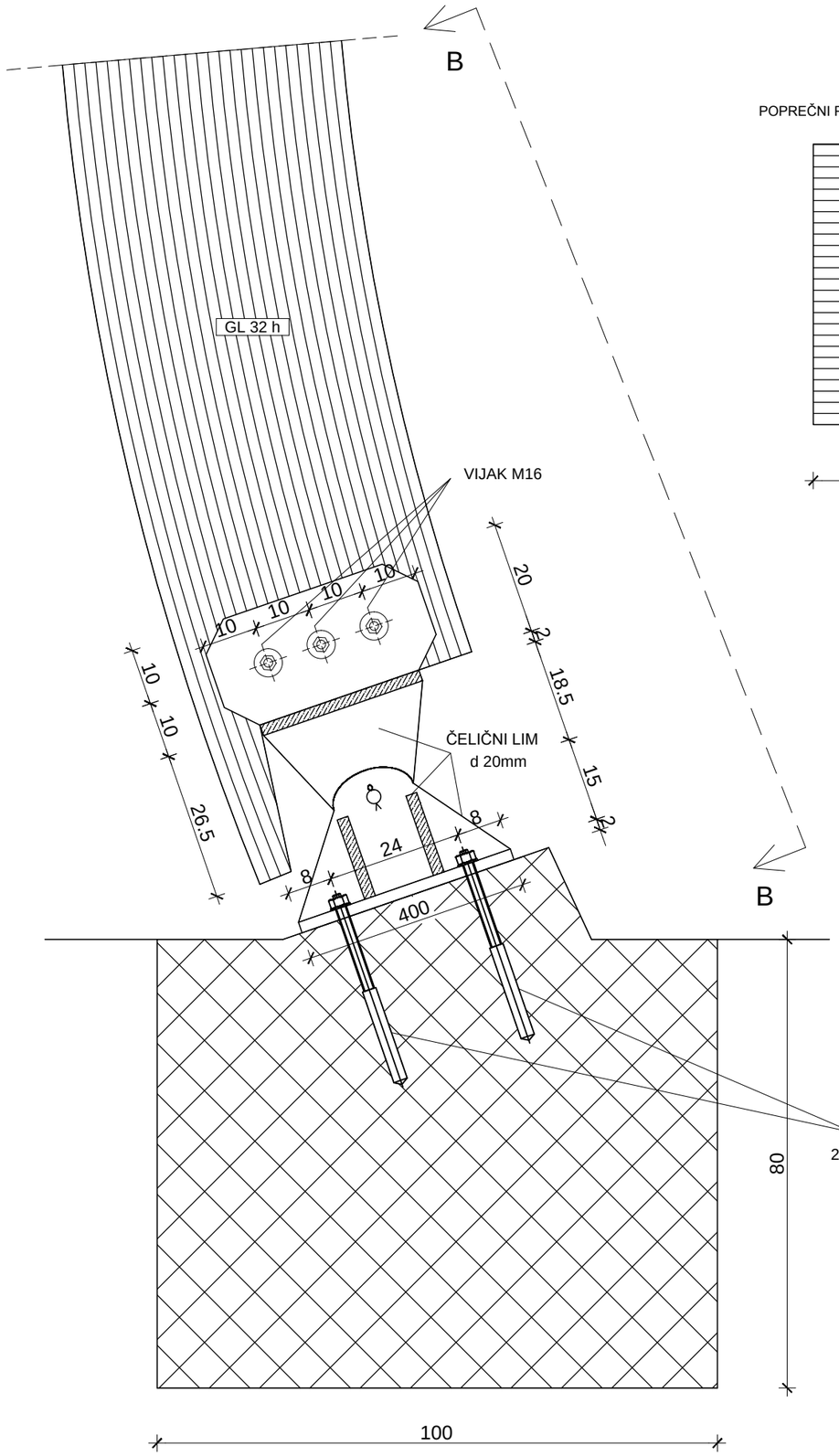

POPREČNI PRESJEK GLAVNOG NOSAČA

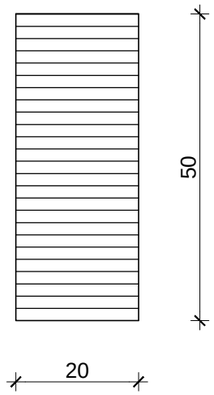

PRESJEK B-B

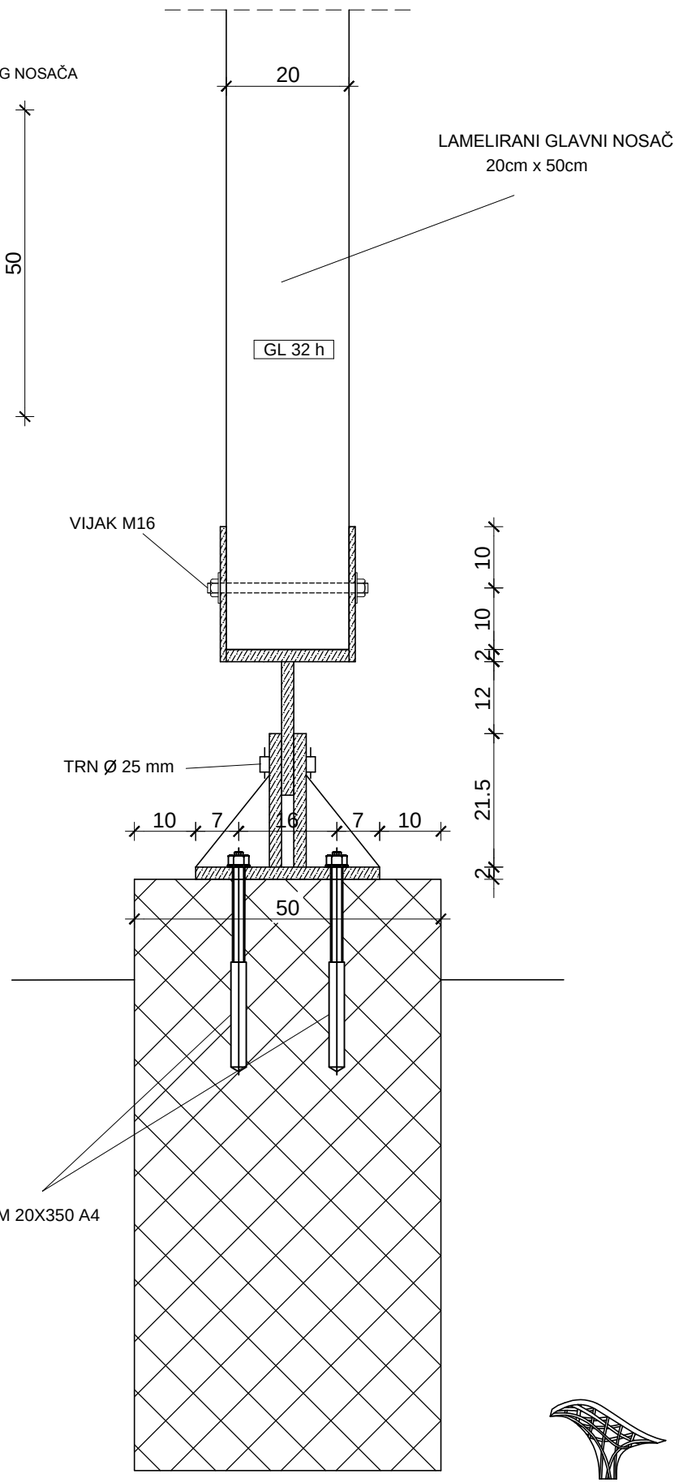

PROENTARIS d.o.o.

"Održivom gradnjom osigurajmo budućnost"